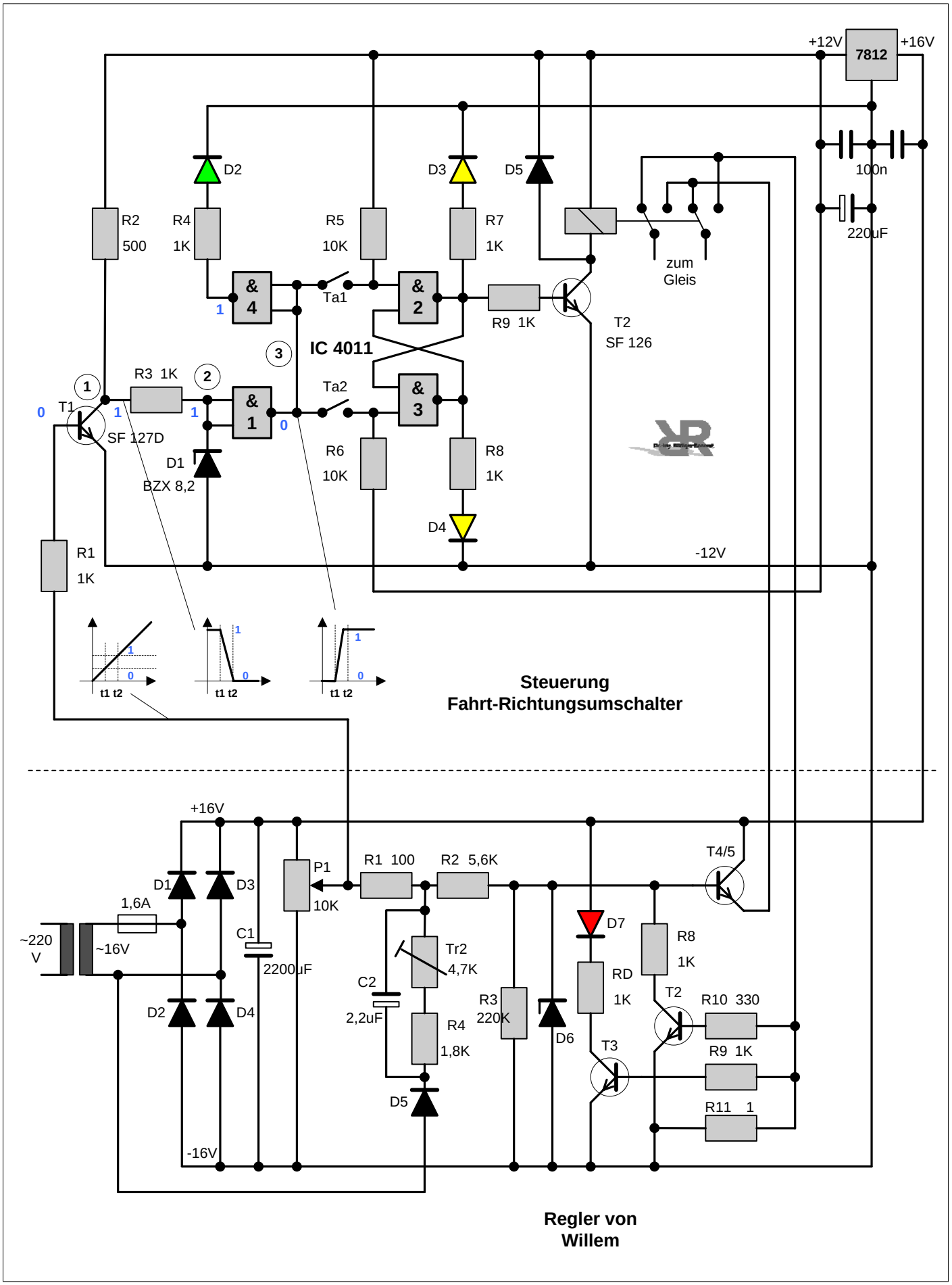
+12V
7812
+16V
100n
220uF
D2
D3
D5
R2
500
R4
1K
R5
10K
R7
1K
zum
Gleis
&
4
Ta1
&
2
R9 1K
T2
SF 126
IC 4011
R3 1K
Ta2
&
3
T1
SF 127D
&
1
D1
BZX 8,2
R6
10K
R8
1K
D4
R1
1K
-12V
t1 t2
t1 t2
t1 t2
Steuerung
Fahrt-Richtungsumschalter
+16V
D1
D3
1,6A
~220
V
~16V
C1
2200uF
D2
D4
-16V
P1
10K
R1 100
R2 5,6K
Tr2
4,7K
C2
2,2uF
R4
1,8K
D5
R3
220K
D6
D7
RD
1K
T3
R8
1K
T2
R10 330
R9 1K
R11 1
T4/5
Regler von
Willem